LED间隔柱 LED SPACER SUPPORT

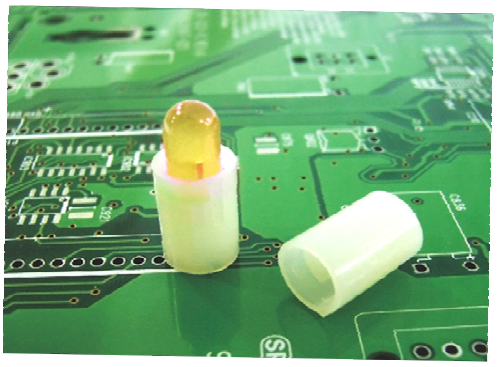

MATERIAL ：NYLON 66(UL)

FLAME CLASS ：94V-0,94V-2

COLOR ：BLACK,NATURAL

UNIT：mm

用途：用于保护3PIN Ø5mm LED焊于PC板上，高度一致，不断脚，有定位脚，不歪斜

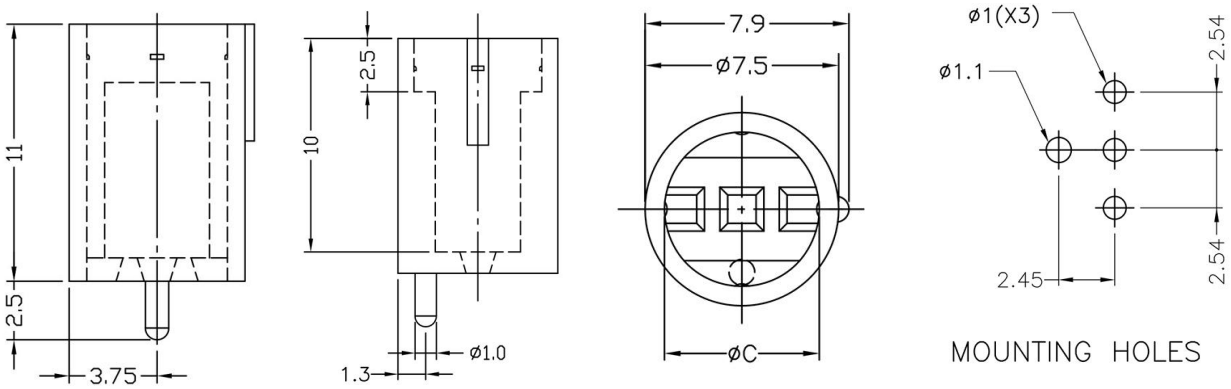

PART NO	C	P	PACKAGE
LEDSS-005	Ø6.0	1	1000

（规格 / 尺寸）代码说明：

P ： 装配灯数

LED间隔柱 LED SPACER SUPPORT

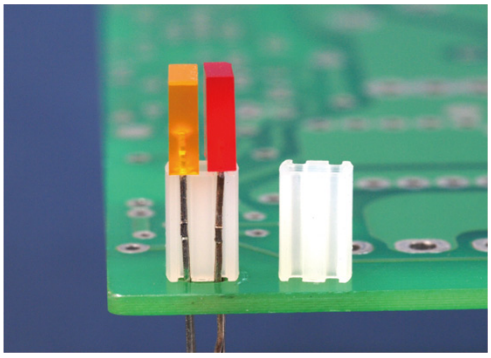

MATERIAL ：NYLON 66(UL)

FLAME CLASS ：94V-0,94V-2

COLOR ：BLACK,NATURAL

UNIT：mm

用途： 使 LED 固定于 PC 板上，高度一致，不断脚。可用于2个方形LED灯并排

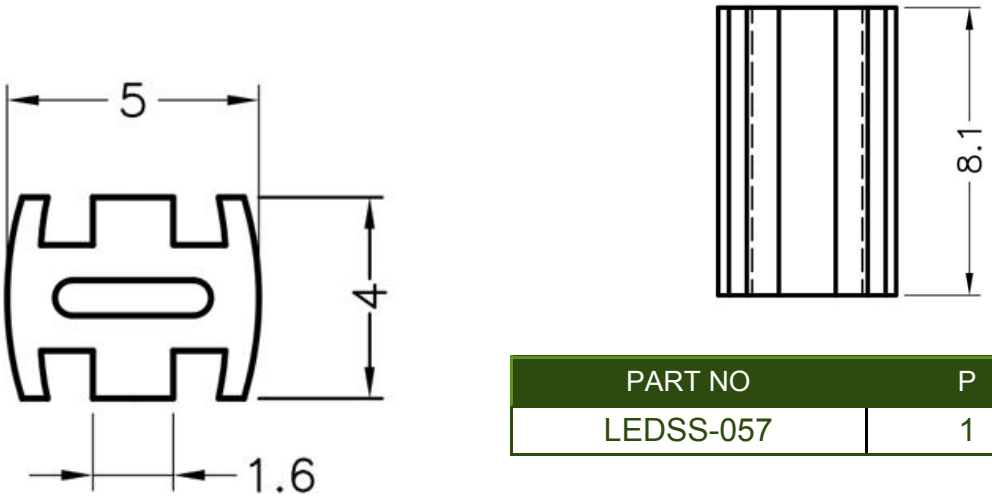

PART NO	P	PACKAGE
LEDSS-057	1	2000

（规格 / 尺寸）代码说明：

P ： 装配灯数